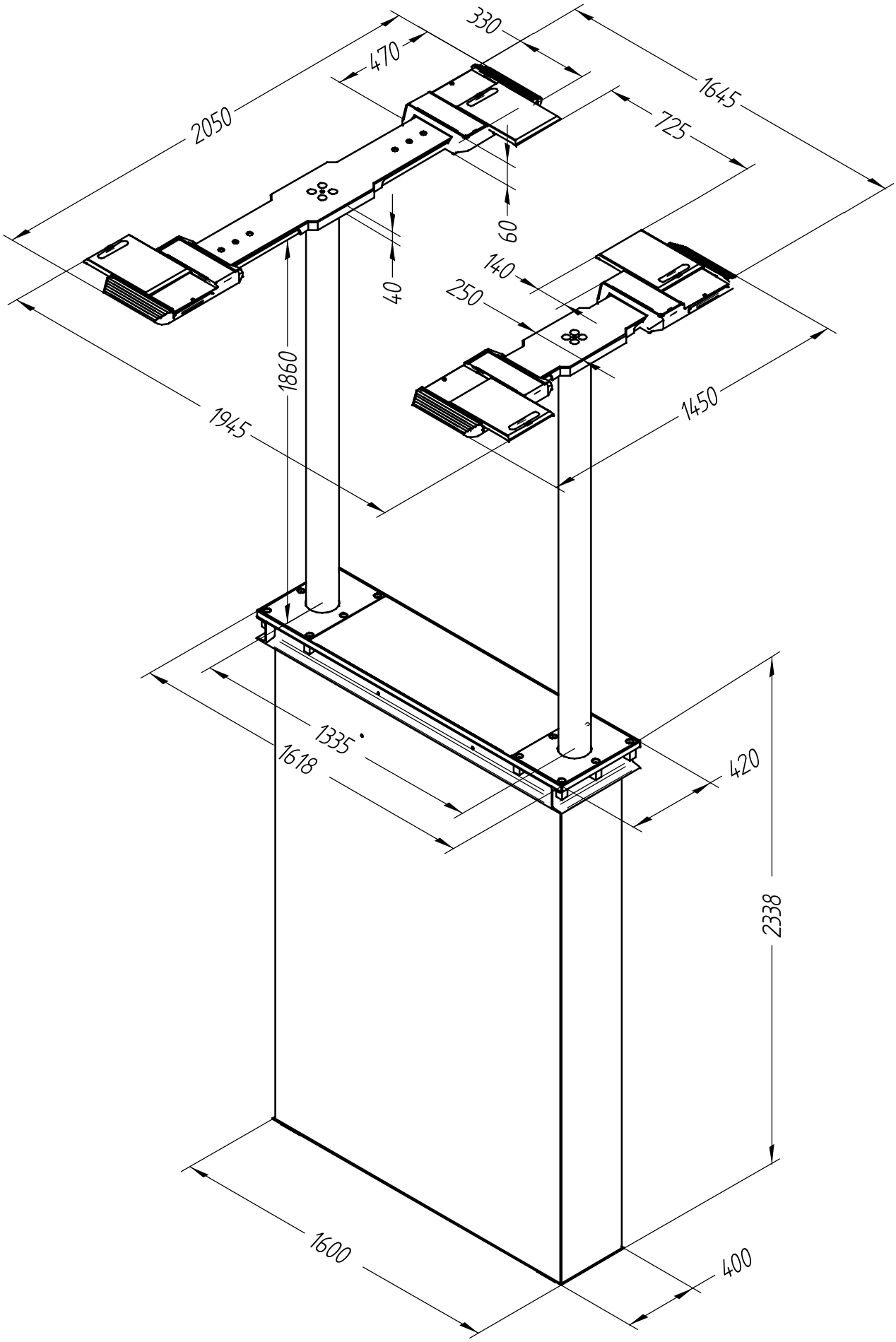
330
470
2050
1645
725
60
40
140
250
1860
1945
1450
1335
1618
420
2338
1600
400